The 30th Annual Meeting of
the Japanese Society for Alternatives to Animal Experiments

日本動物実験代替法学会 第30回大会

プログラム・講演要旨集

池上本門寺

会 期 2017年11月23日(木・祝)～25日(土)

会 場 大田区産業プラザ(PiO)

大会長 小島　肇　国立医薬品食品衛生研究所

テーマ レギュラトリーサイエンスと3Rs

羽田空港ターミナル

大田区産業プラザPio

The 30th Annual Meeting of
the Japanese Society for Alternatives to Animal Experiments

日本動物実験代替法学会第30回大会

プログラム・講演要旨集

テーマ　レギュラトリーサイエンスと3Rs

会期　2017年11月23日(木・祝)～25日(土)

会場　大田区産業プラザ(PiO)

大会長　小島　肇　国立医薬品食品衛生研究所

日本動物実験代替法学会第30回大会事務局

国立医薬品食品衛生研究所
安全性予測評価部

〒158-8501 東京都世田谷区上用賀1-18-1
TEL: 03-3700-9874
FAX: 03-3700-1145
E-mail:jsaae-30@jacvam.jp

大会会場へのアクセス

大田区産業プラザ・PiO

〒144-0035　東京都大田区南蒲田1丁目20番20号
TEL : 03-3733-6600　FAX : 03-3733-6425

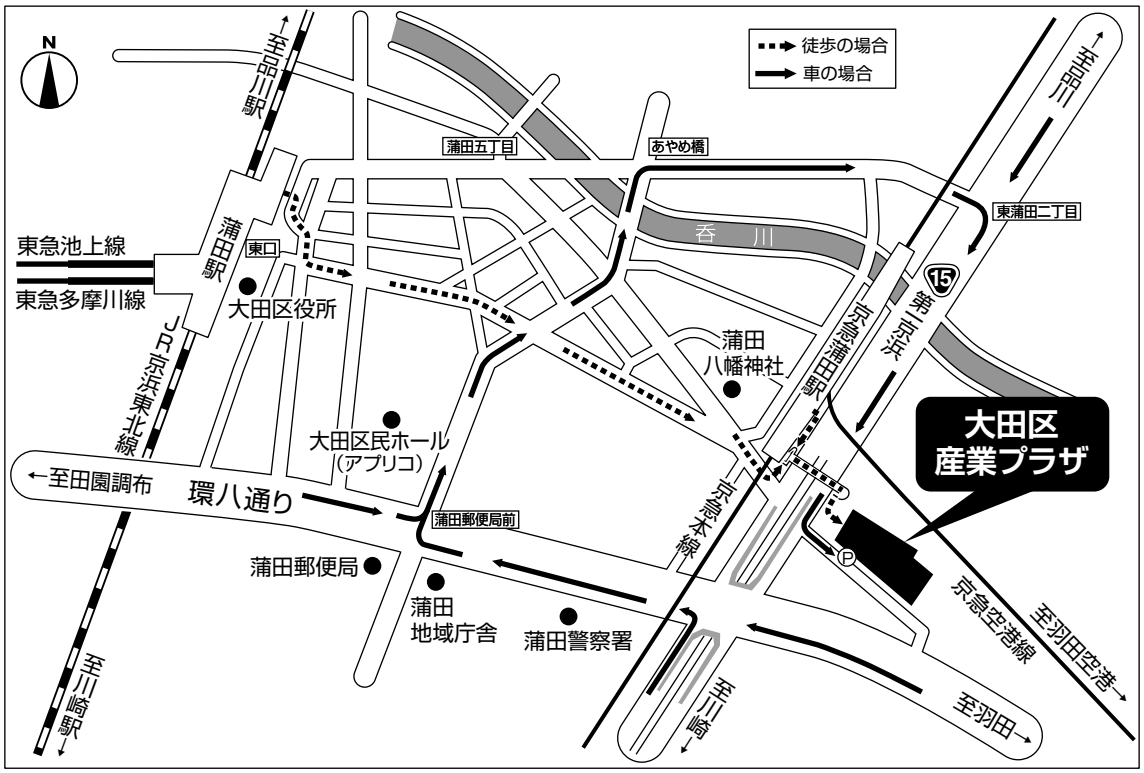

●電車でお越しの場合　京浜急行「京急蒲田駅」東口から徒歩約3分
JR「蒲田駅」東口から徒歩約13分

■東京駅から …… 東京駅(JR)→品川駅(京急本線)→京急蒲田駅
■羽田空港から …… 羽田空港国内線ターミナル駅(京急空港線)→京急蒲田駅
■成田空港から …… 成田空港駅(JR/京成線→京急本線)→京急蒲田駅

●車でお越しの場合

首都高速羽田線

下り線	鈴ヶ森ランプを出て一つ目の信号を右折、国道15号線[第一京浜]を左折して川崎方面へ	約10分
上下線	羽田ランプを出て環状八号線[環八通り]を鎌田方面へ	約10分

会場案内図

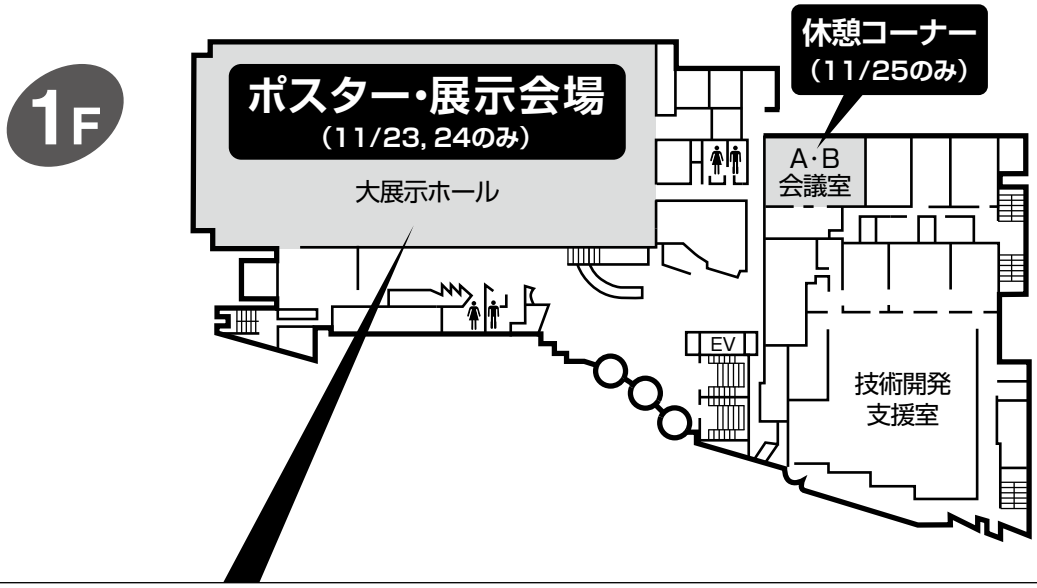

ポスター・展示会場

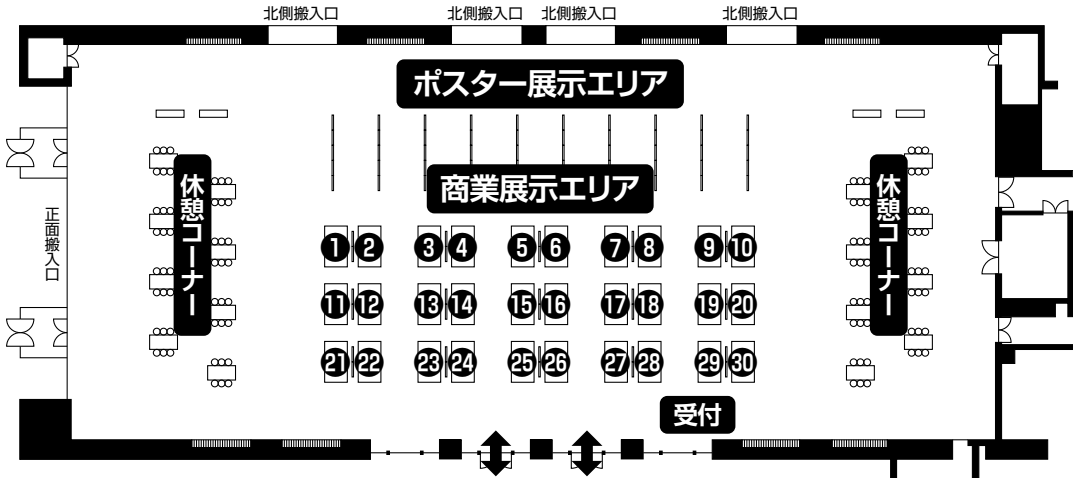

❶ 株式会社ローマン工業
❷ 東洋インキSCホールディングス株式会社
❸ 関東化学株式会社
❹ 日本バイリーン株式会社
❺ 株式会社ブラスト
❻ 東洋合成工業株式会社
❼ 株式会社化合物安全性研究所
❽ 株式会社ボゾリサーチセンター
❾ 株式会社富士通九州システムズ
❿ Humane Society International/
Human Toxicology Project Consortium
⓫ 株式会社ニコダームリサーチ
⓬ 株式会社オーガンテクノロジーズ
⓭ フナコシ株式会社
⓮ コスモ・バイオ株式会社
⓯ シスメックス株式会社
⓰ 株式会社島津製作所
⓱ 株式会社スクラム
⓲ 中山商事株式会社
⓳ 岩瀬コスファ株式会社
⓴ 倉敷紡績株式会社
㉑ 一般財団法人化学物質評価研究機構
㉒ インフォコム株式会社
㉓ 株式会社夏目製作所
㉔ DSファーマバイオメディカル株式会社
㉕ 株式会社ジャパン・ティッシュ・エンジニアリング
セルラー・ダイナミクス・インターナショナル・ジャパン株式会社
㉖ Lush Prize
㉗ 株式会社マツモト交商
㉘ 株式会社ケー・エー・シー
㉙ 株式会社日本医化器械製作所
㉚ 日本動物実験代替法学会

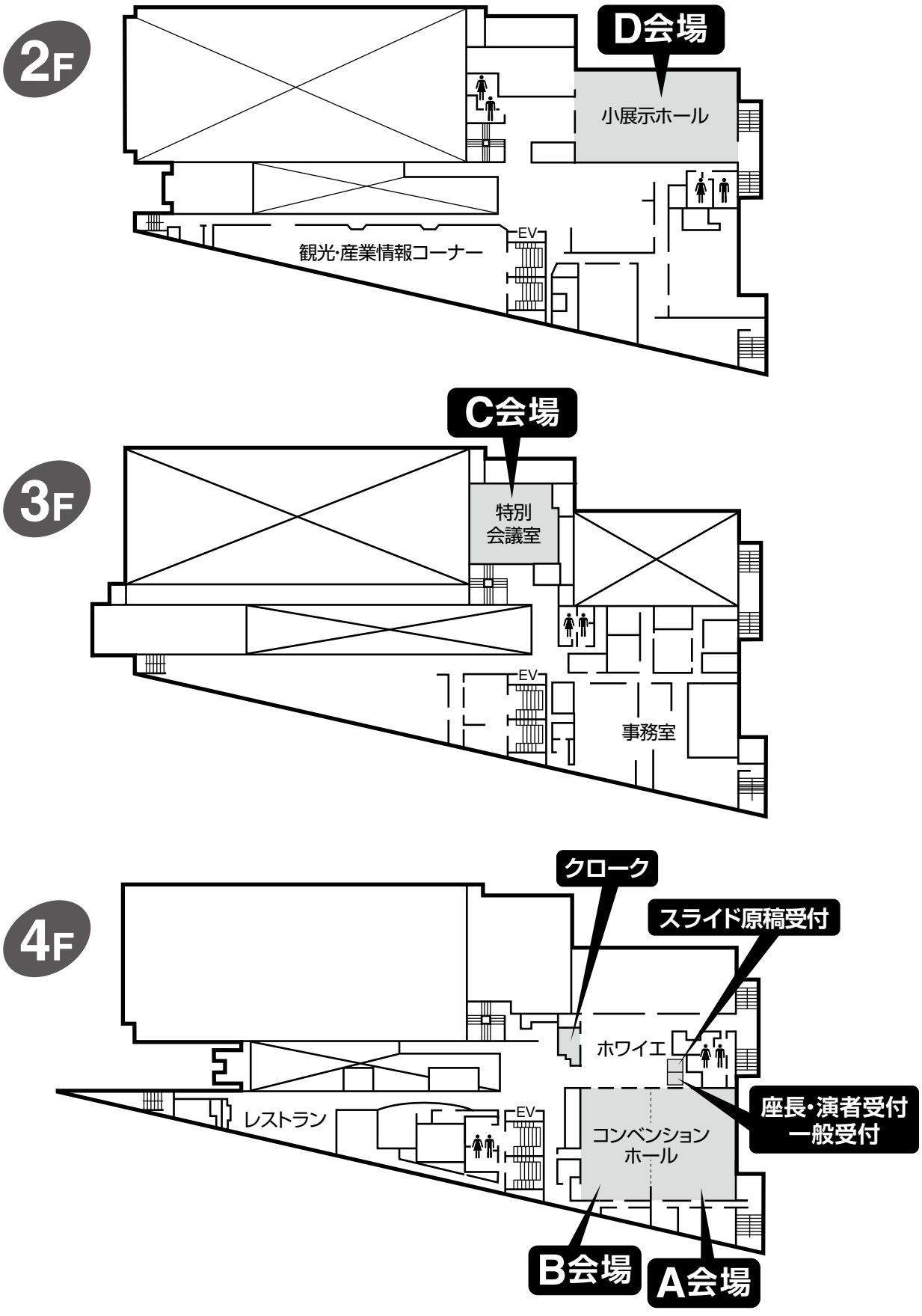
2F
D会場
小展示ホール
観光・産業情報コーナー
EV
3F
C会場
特別
会議室
EV
事務室
4F
クローク
スライド原稿受付
ホワイエ
座長・演者受付
一般受付
レストラン
EV
コンベンション
ホール
B会場
A会場

1日目 11月23日木

9:00	A＋B会場 コンベンションホール 4F	C会場 特別会議室 3F	D会場 小展示ホール 2F	ポスター・展示会場 大展示ホール 1F	
10:00		9:30〜11:30 評議員会			
11:00	11:00〜 受付開始			11:00〜12:00 ポスター掲示	11:00〜12:00 商業展示準備
12:00			12:15〜13:00 SS サテライトセッション（弁当付）	12:00〜18:00 ポスター展示	12:00〜18:00 商業展示
13:00	13:15〜13:30 開会式 13:30〜14:15 基調講演 川西 徹（国立医薬品食品衛生研究所） 14:15〜15:00 招待講演 Chantra Eskes（Services & Consultation on Alternative Methods :SeCAM）				
14:00					
15:00					
16:00	15:30〜18:00 S1 シンポジウム 動物実験代替としてのorgans-on-a-chipの現状と将来	15:30〜17:30 S2 シンポジウム “リードアクロス”の基本と応用、現在および今後の化合物規制	15:30〜18:00 S3 シンポジウム AAALAC認証の現状と問題点		
17:00					
18:00					
19:00					
20:00					

2日目　11月24日(金)

	A会場 コンベンションホールA 4F	B会場 コンベンションホールB 4F	C会場 特別会議室 3F	D会場 小展示ホール 2F	ポスター・展示会場 大展示ホール 1F	
9:00					9:00〜15:15 ポスター展示	9:00〜17:15 商業展示
10:00	9:30〜11:20 一般演題（ショートプレゼンテーション） P-01〜P-22	9:30〜11:20 一般演題（ショートプレゼンテーション） P-23〜P-44	9:30〜11:20 一般演題（ショートプレゼンテーション） P-45〜P-66	9:30〜11:20 一般演題（ショートプレゼンテーション） P-67〜P-88		
11:00				11:30〜12:00 マンダム動物実験代替法国際研究助成研究報告会		
12:00	12:15〜13:00 LS1 ランチョンセミナー					
13:00				13:10〜14:30 総会・表彰式		
14:00				14:30〜15:00 学会賞受賞講演 相場 節也（東北大学病院）		
15:00					15:15〜16:15 ポスター討論（奇数）	
16:00					16:15〜17:15 ポスター討論（偶数）	
17:00					17:15〜17:45 ポスター撤去	17:15〜17:45 商業展示撤去
18:00				17:30〜18:15 特別講演 西川 秋佳（国立医薬品食品衛生研究所）		
19:00	18:30〜20:30 懇親会					
20:00						

3日目　11月25日土

9:00	A会場 コンベンションホールA 4F	B会場 コンベンションホールB 4F	C会場 特別会議室 3F	D会場 小展示ホール 2F
				9:30〜10:15 **市民公開講座** **教育講演** 則久 雅司（環境省 自然環境局 総務課 動物愛護管理室）
10:00				
11:00	10:30〜12:30 **S4** **シンポジウム** **医薬部外品申請における皮膚感作性試験代替法の利用**	10:30〜12:30 **S5** **シンポジウム** **今こそ変化の時。—精密医療のための患者個別アッセイモデルとソーシャルネットワーク—**	10:30〜12:30 **S6** **シンポジウム** **ゼブラフィッシュによる代替法の新しい展開**	10:30〜12:30 **PD** **市民公開講座** **パネルディスカッション** **動物実験の1R〈代替〉をめざして**
12:00				
13:00	12:45〜13:30 **LS2** **ランチョンセミナー**	12:45〜13:30 **LS3** **ランチョンセミナー**		
14:00	14:00〜16:00 **W1** **ワークショップ** **非動物試験による刺激性のリスク評価**	14:00〜16:00 **S7** **シンポジウム** **創薬につながる疾患モデル動物の現状と課題**	14:00〜16:00 **S8** **シンポジウム** **Good Cell Culture Practice の現状と展望**	14:00〜16:00 **W2** **ワークショップ** **化粧品・化学・食品・製薬メーカーにおける代替法活用の最前線**
15:00				
16:00				16:10〜16:30 **閉会式**
17:00				
18:00				

プログラム

11月23日（木）

12：15～13：00　**サテライトセッション**　　D会場（小展示ホール 2F）

司会：小山 大作（株式会社ラッシュジャパン）

SS-1　世界最大規模の基金「Lush Prize」と動物実験代替法の最新トレンドについて

○Rebecca Ram

Scientific Research Consultant, Lush Prize UK

SS-2　患者個別の肝臓アッセイモデル構築と検体利活用への挑戦

○辰己 久美子[1)2)]

1）京都大学大学院 医学研究科 消化管外科学、2）大阪国際がんセンター 生化学部

共催：Lush Prize

13：15～13：30　**開 会 式**　　A＋B会場（コンベンションホール 4F）

13：30～14：15　**基調講演**　　A＋B会場（コンベンションホール 4F）

座長：林 真（makoto international consulting：mic）

動物試験の3Rsとレギュラトリーサイエンス

川西 徹　国立医薬品食品衛生研究所

14：15～15：00　**招待講演**　　A＋B会場（コンベンションホール 4F）

座長：田中 憲穂（一般財団法人食品薬品安全センター 秦野研究所）

Validation and international acceptance of alternative methods: New ways forward

Chantra Eskes　SeCAM, Switzerland

ポスター

11月24日（金）

15：15～17：15　**ポスター討論**　奇数番号　15：15～16：15
偶数番号　16：15～17：15

P-01　*In vivo* モデルと *in vitro* モデルにおける酸化鉄ナノ粒子のもつ遺伝毒性の比較：組織切片担体培養系の有用性評価

○斎藤 春五[1)2)]、新田見 匡[1)]、板垣 宏[1)]、戸塚 ゆ加里[2)]、宮城 洋平[3)]、渡邉 昌俊[1)4)]

1）横浜国立大学大学院 工学府、2）国立がん研究センター研究所 発がん予防・研究分野、
3）神奈川県立がんセンター臨床研究所 がん分子病態学部、4）三重大学 医学部

P-02　医薬部外品の *in vitro* 皮膚透過性研究における3次元培養ヒト皮膚モデル（LSE-high）の有用性

○前甸 貴志[1)]、野地本 和孝[1)]、中山 克大[1)]、倉持 隆則[1)]、武内 博幸[1)]、平森 基起[1)]、渡辺 新[2)]、藤堂 浩明[2)]、杉林 堅次[2)]

1）株式会社ローマン工業 横浜研究所 研究開発部、2）城西大学 薬学部

P-03　新規細胞非接着樹脂上でのスフェロイド形成速度の制御と3次元足場材料への展開

○荻原 直人、倉内 啓輔、古見 悠太

東洋インキ SC ホールディングス株式会社

P-04　MEA システムを用いたヒト iPS 細胞由来末梢ニューロンの痛み応答評価

○小田原 あおい[1)2)3)]、松田 直毅[2)]、鈴木 郁郎[2)]

1）東北大学 材料科学高等研究所、2）東北工業大学、3）日本学術振興会

P-05　環境ストレスによる三次元角膜モデル SkinEthic™ HCE（Human Corneal Epithelium）の応答性の検証

○津久井 紀[1)]、井筒 ゆき子[1)]、平山 美咲[2)]、山下 由貴[1)]、正木 仁[2)]

1）ニッコールグループ株式会社ニコダームリサーチ、
2）東京工科大学大学院バイオ・情報メディア研究科バイオニクス専攻

P-06　「化学物質の肝代謝排泄試験法」に関する技術導入に有用なプロトコル

○押方 歩、竹澤 俊明

国立研究開発法人農業・食品産業技術総合研究機構 生物機能利用研究部門 新産業開拓研究領域

P-07　エストロゲン応答性レポーターマウスを用いた *in vivo* エストロゲン作動性スクリーニング試験法の構築

○古川 誠之、堀部 一晃、志水 真也、中西 剛、永瀬 久光

岐阜薬科大学 薬学部

P-08　代謝物を考慮したミトコンドリア毒性評価における4CYPs 導入 HepG2 細胞の有用性

○宮 思敏[1)]、川口 萌実[1)]、関根 秀一[1)]、竹村 晃典[1)]、佐藤 大介[2)]、香月 康宏[2)]、押村 光雄[2)]、堀江 透[3)]、伊藤 晃成[1)]

1）千葉大学大学院 医学薬学府 生物薬剤学研究室、2）鳥取大学染色体工学研究センター、
3）ディ・スリー研究所

基調講演

動物試験の3Rsと
レギュラトリーサイエンス

川西 徹

国立医薬品食品衛生研究所

11月23日㈫ 13：30～14：15

A＋B会場（コンベンションホール 4F）

座長：林 真（makoto international consulting：mic）

招待講演

Validation and international acceptance of alternative methods: New ways forward

Chantra Eskes

SeCAM, Switzerland

11月23日(木)　14：15～15：00

A＋B会場（コンベンションホール 4F）

座長：田中　憲穂（一般財団法人食品薬品安全センター 秦野研究所）

市民公開講座
教 育 講 演

動物愛護管理法と動物福祉のジレンマ

則久 雅司

環境省 自然環境局総務課 動物愛護管理室

11月25日㊏ 9：30～10：15

D会場（小展示ホール 2F）

座長：酒井 康行（東京大学大学院工学系研究科）

学会賞受賞講演

IL-8 Luc assay（OECD TG 442E）の開発

相場 節也

東北大学病院 皮膚科

11月24日㊎ 14：30～15：00

D 会場（小展示ホール 2F）

司会：酒井 康行（東京大学大学院工学系研究科）

シンポジウム1

動物実験代替としての organs-on-a-chip の現状と将来

協賛：細胞アッセイ研究会

11月23日㈰　15：30～18：00

A＋B会場（コンベンションホール 4F）

座長：酒井 康行（東京大学大学院工学系研究科・化学システム工学専攻）
金森 敏幸（国立研究開発法人 産業技術総合研究所 創薬基盤研究部門）

ワークショップ1

［非動物試験による刺激性のリスク評価］

11月25日㊏　14：00～16：00

A会場（コンベンションホールA 4F）

座長：山本 直樹（藤田保健衛生大学 研究支援推進センター
共同利用研究推進施設 分子生物学）

竹内 小苗（P&Gイノベーション合同会社）

市民公開講座
パネルディスカッション

［ 動物実験の1R〈代替〉をめざして ］

共催：NPO 法人 動物実験の廃止を求める会（JAVA）

11月25日㊏　10：30～12：30

D 会場（小展示ホール 2F）

司会：亀倉 弘美（NPO 法人動物実験の廃止を求める会（JAVA））

マンダム
動物実験代替法
国際研究助成研究報告会

主催：日本動物実験代替法学会総務委員会

11月24日㊎　11：30～12：00

D会場（小展示ホール 2F）

司会：渡邊 達也（株式会社マンダム 製品保証部 室長）

ランチョンセミナー1

共催：株式会社ジャパン・ティッシュ・エンジニアリング
セルラー・ダイナミクス・インターナショナル・ジャパン株式会社

11月24日㊎　12：15～13：00

A＋B会場（コンベンションホール 4F）

座長：都築　博彦（セルラー・ダイナミクス・インターナショナル・ジャパン株式会社
iPS 細胞事業本部 テクニカル・シニア・アドバイザー）

サテライトセッション

共催：Lush Prize

11月23日㈰　12：15～13：00

D 会場（小展示ホール 2F）

司会：小山 大作（株式会社ラッシュジャパン）

一般演題

国際交流委員会活動報告

講演者一覧
索　　引

発表演者：太字

日本動物実験代替法学会 第30回大会
プログラム・講演要旨集

発行日：平成29年11月6日

大会長：小島 肇

事務局：国立医薬品食品衛生研究所 安全性予測評価部
〒158-8501 東京都世田谷区上用賀1-18-1
TEL：03-3700-9874　FAX：03-3700-1145
E-mail：jsaae-30@jacvam.jp

出　版：株式会社セカンド
〒862-0950 熊本市中央区水前寺4-39-11 ヤマウチビル1F
TEL：096-382-7793　FAX：096-386-2025
http://www.secand.jp/

日本動物実験代替法学会第30回大会事務局

国立医薬品食品衛生研究所
安全性予測評価部

〒158-8501 東京都世田谷区上用賀1-18-1
TEL: 03-3700-9874
FAX: 03-3700-1145
E-mail : jsaae-30@jacvam.jp